Electrolux PROFESSIONAL

# Drop-in vestavné moduly Vestavná vyhřívaná deska z tvrzeného skla, 2 GN, s "A" nástavbou

POL. #:

MODEL #:

PROJEKT #

SIS #

AIA #

**341180 (D04C2)**

VESTAVNÁ VYHŘÍVANÁ DESKA Z TVRZENÉHO SKLA, 2GN, S NÁSTAVBOU S HALOGENOVÝM SVĚTLEM

## Zkrácená specifikace

**Položka č.**

Navrženo pro umístění jako vestavěná, zapuštěná instalace, která usnadňuje čištění a je vhodná pro moderní designové instalace. Určeno k podávání jídla na talířích, v nádobách či v pánvích. Dodává se se stylovým černým temperovaným tvrzeným sklem s integrovanými fóliovými topnými prvky a rámem z nerezové oceli. Speciální design fóliových topných prvků pro maximalizaci přenosu tepla na povrch a dosažení stejné teploty po celém povrchu. Elektronická ochrana proti přehřátí. Digitální ovládání s displejem teploty s přesným nastavením. Ideální pro elegantní bufety k prezentaci teplých jídel, pizzy apod. díky prodloužené horní části povrchu. AISI304 nerezový rám se zaoblenými rohy pro usnadnění čištění. Stylová policová nástavba typu "A", police s halogenovým ohřevným světlem.

SCHVÁLENO:

## Hlavní funkce a vlastnosti

- Elektronická tepelná ochrana proti přehřátí.
- Přesná kontrola teploty s nastavením na 0,1°C.
- Standardně je produkt dodáván s digitálně ovládaným termostatem, který je v souladu s normami HACCP a poskytuje vizuální alarm jako varování před rostoucími nebo klesajícími teplotami.
- Určeno k podávání jídla na talířích, v nádobách či v pánvích.
- Dodává se se stylovým černým temperovaným tvrzeným sklem s integrovanými fóliovými topnými prvky a rámem z nerezové oceli.
- Speciální design fóliových topných prvků pro maximalizaci přenosu tepla na povrch a dosažení stejné teploty po celém povrchu.
- Ideální pro elegantní bufety k prezentaci teplých jídel, pizzy apod. díky prodloužené horní části povrchu.
- Certifikace CB a CE třetí uznávanou expertní organizací.
- Jídlo založené při správné teplotě udržuje svou teplotu jádra podle Standardů Afnor.
- Stylová "A" tvarovaná nástavba s policí navržená pro lepší viditelnost vystaveného jídla.
- Navrženo pro umístění jako vestavěná, zapuštěná instalace, která usnadňuje čištění a je vhodná pro moderní designové instalace.

## Konstrukce

- Elektronické ovládání s teplotním displejem.
- AISI304 nerezový rám se zaoblenými rohy pro usnadnění čištění.
- IPX4 - ochrana proti průniku vody.
- Topné prvky obsahují bezpečnostní termostat.
- Konstrukce nástavby kompletně v nerezovém provedení AISI304.
- [NOT TRANSLATED]

# Drop-in vestavné moduly
# Vestavná vyhřívaná deska z tvrzeného skla, 2 GN, s "A" nástavbou

Zepředu

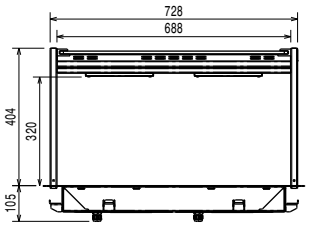


Boční

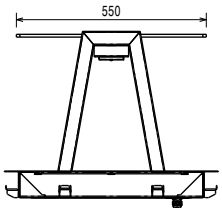


**EI = Elektrické napojení**

Shora

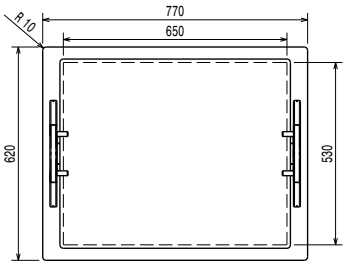


Distances

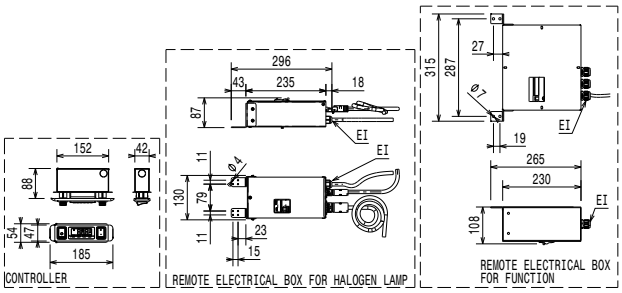


## Elektro

| | |
|---|---|
| **Napětí:** | 220-240 V/1N ph/50/60 Hz |
| **Příkon max:** | 0.6 kW |

## Hlavní informace

| | |
|---|---|
| **Vnější rozměry, Šířka** | 770 mm |
| **Vnější rozměry, Hloubka** | 620 mm |
| **Vnější rozměry, Výška** | 484 mm |
| **Netto váha:** | 30.36 kg |
| **Přepravní váha:** | 53 kg |
| **Přepravní výška:** | 800 mm |
| **Přepravní šířka:** | 680 mm |
| **Přepravní hloubka:** | 820 mm |
| **Přepravní objem:** | 0.45 m³ |
| **Teplota desky:** | +105 / +115 °C |

## Udržitelnost

| | |
|---|---|
| **Hladina hluku:** | |




Společnost si vyhrazuje právo provádět změny v produktech bez předchozího upozornění. Všechny informace byly správné v době tisku.


2026.10.24

# Drop-in vestavné moduly
# Vestavná vyhřívaná deska z tvrzeného skla, 2 GN, s "A" nástavbou

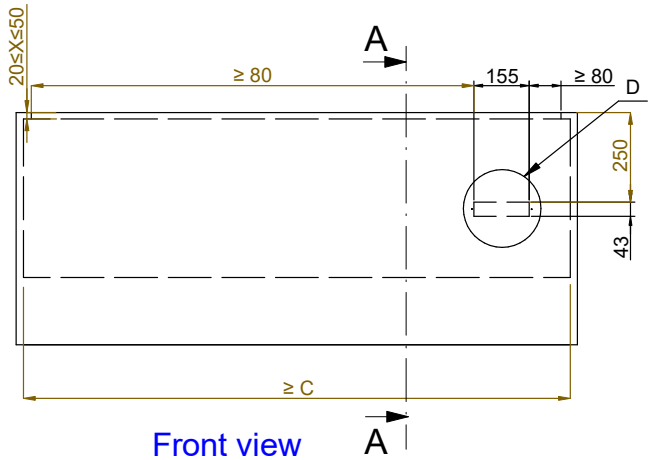


Front view
Scala: 1:10

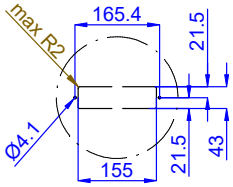


Dettaglio D
Scala 1:7

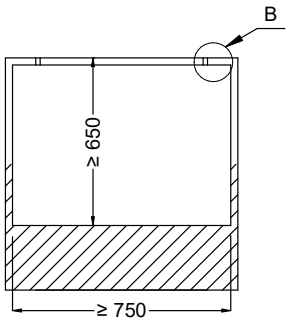


Section Cut A-A
Scala: 1:10

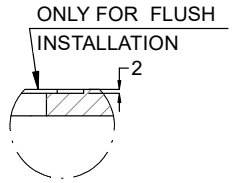


Dettaglio B
Scala 1:2

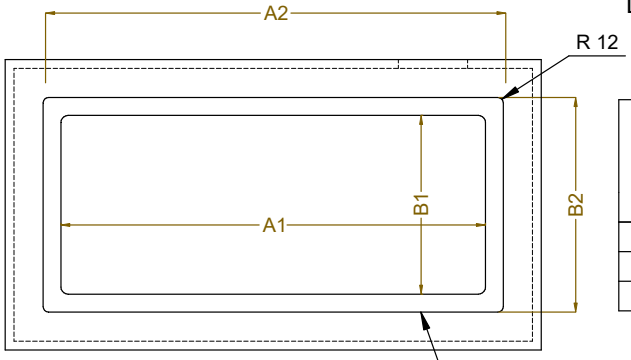


Top view
Scala: 1:10

| CAPACITY | CUTOUT | | LOWERING FOR FLUSH INSTALLATION | | C |
|---|---|---|---|---|---|
| | A1 | B1 | A2 | B2 | |
| 2GN | 740 | 560 | 774 | 624 | 855 |
| 3GN | 1070 | | 1104 | | 1190 |
| 4GN | 1390 | | 1424 | | 1510 |

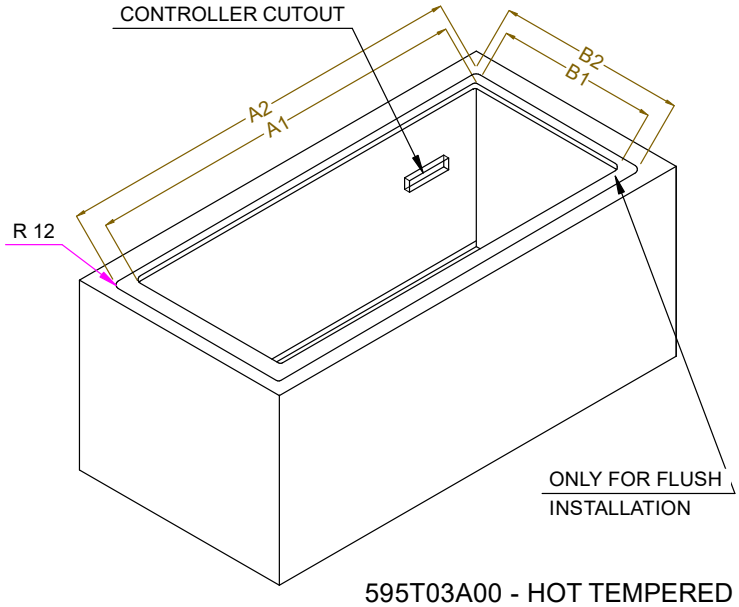


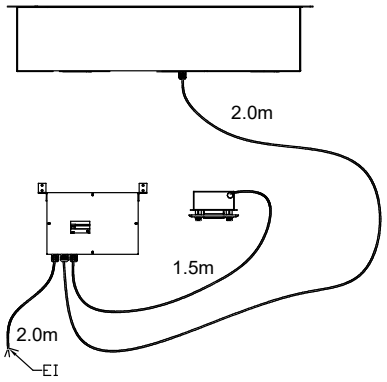


595T03A00 - HOT TEMPERED GLASS OVERSH. ON THE FRAME




Společnost si vyhrazuje právo provádět změny v produktech bez předchozího upozornění. Všechny informace byly správné v době tisku.


2026.10.24